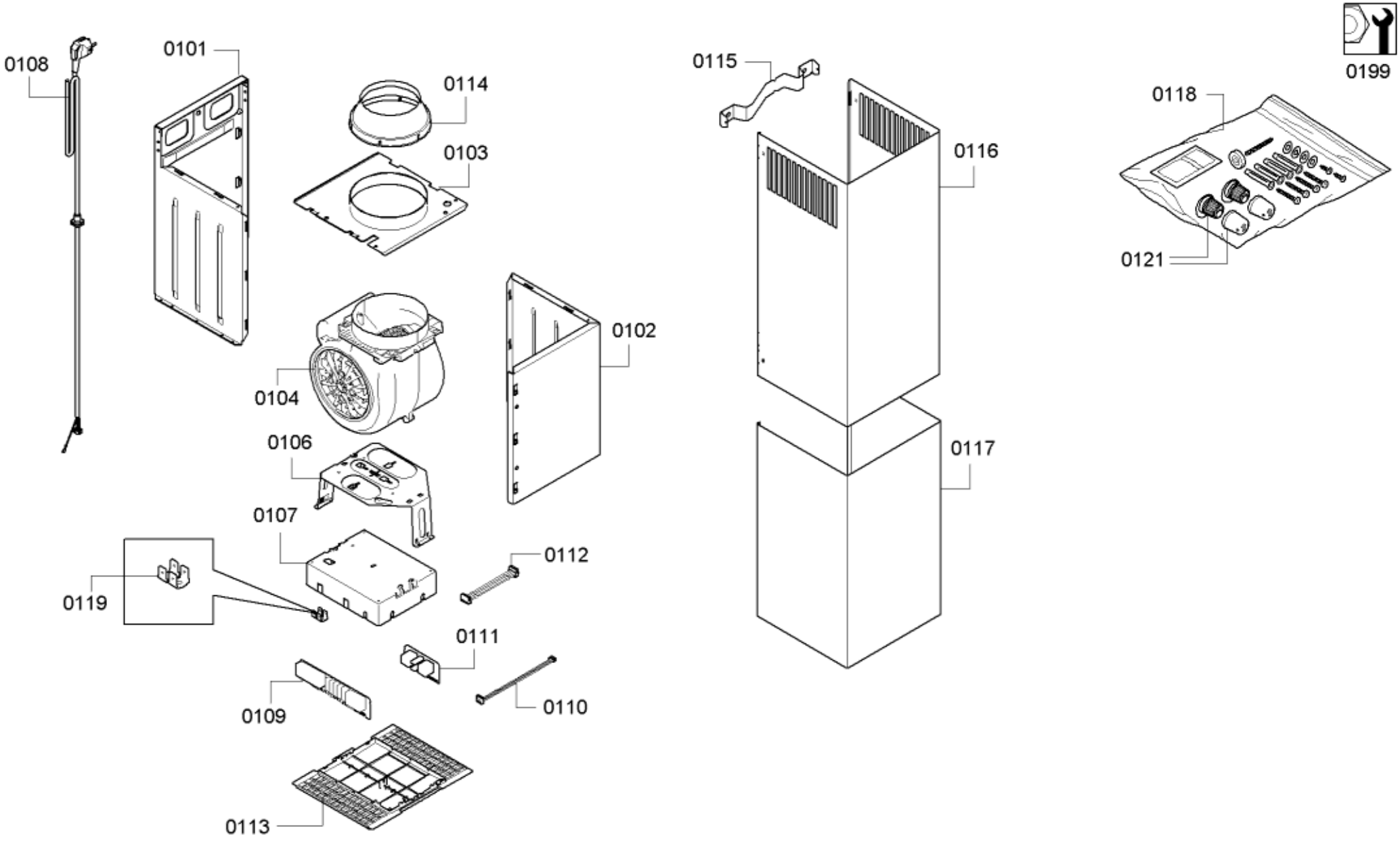
0199
0108
0101
0114
0103
0115
0116
0118
0121
0104
0102
0106
0107
0112
0119
0111
0109
0110
0113
0117

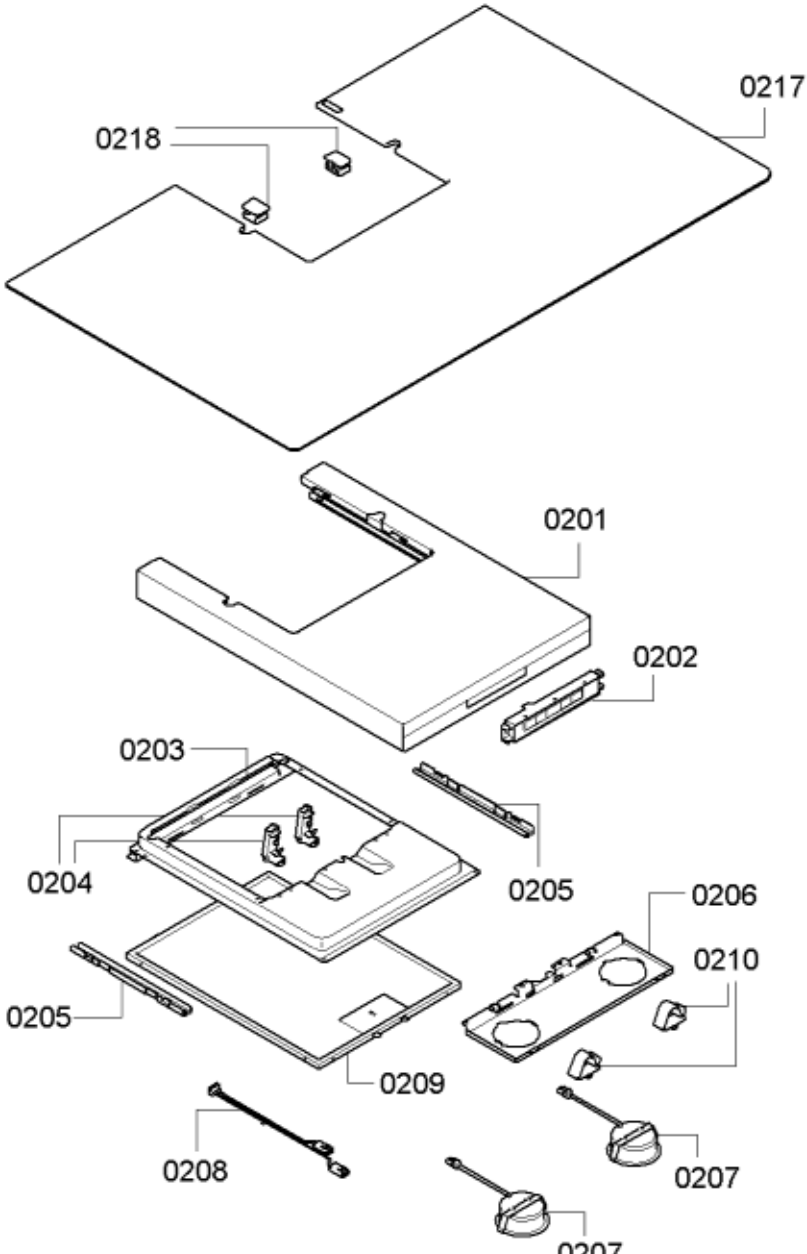
0217
0218
0201
0202
0203
0204
0205
0205
0206
0210
0209
0208
0207
0207